DESPONIA® - Pillangószelep DN 25 - 1600

Leírás

Centrikus pillangószelep elasztomer mandzsettával ipari folyadékok és gázok számára, valamint általános szolgáltatások, vízkezelés ...

Termék jellemzők

• Ház kialakítások	D1 Wafer DN 25-1000 D3 Lug DN 25-600 D4 U-section DN 150-1600
• Beépítési hossz	ISO 5752/20, EN 558-1/20 szerint
• Kialakítás	EN 593 / API 609 A kategória
• Fejkarima	EN ISO 5211 szerint
• Max. üzemi nyomás	16 bar
• Csatlakozási szabványok	PN6, PN10, PN16, ANSI cl. 150
• Hőmérsékleti határok	-20°C ÷ 140°C anyag szerint
• Tömörzárási ellenőrzés	EN 12266-1/P12 szerint szivárgási arány A, vízre tesztelve API 598 szerint
CE	A DESPONIA® pillangószelepek megfelelnek az 1-es és 2-es csoportú, áramló közegekre a 2014/68/UE (PED) Európai nyomástartó eszközök 1. függelékében található előírásoknak.
SIL	A DESPONIA® pillangószelepek alkalmazási területe megfelel az IEC 61508 / 61511 számú biztonságtehnikai rendszerek SIL 2 besorolásának.
EX	Speciális változatai robbanásveszélyes környezetben alkalmazhatók
	A különböző mandzsetták és tányérok megfelelnek az FDA és EC 1935/2004 előírásainak.
TA-Luft	TA-Luft EN ISO 1584 megfelel a kiválasztott anyagoknak
FF és LF	Specialis kivitelezés tapadást zavaró festés és zsír nélkül

D1
Wafer

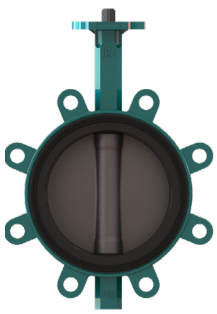

D3
Lug

D4
U-section

InterApp

Konstrukció

1	Ház (meghosszabbított szelepnyak a legjobb hőszigetelés érdekében)
2	Kifúvásmentes tengely, helyzetjelzővel
3	Szeleptányér
4	Cserélhető mandzsetta, bordázott kialakítás a tömítőfelületen
5	Tengelycsapágyazás (DN25-400 Resicoat®, DN450-1600 Bronz)
6	Külső tengelytömítés
7	Rögzítőlemez (kifúvás védelem)

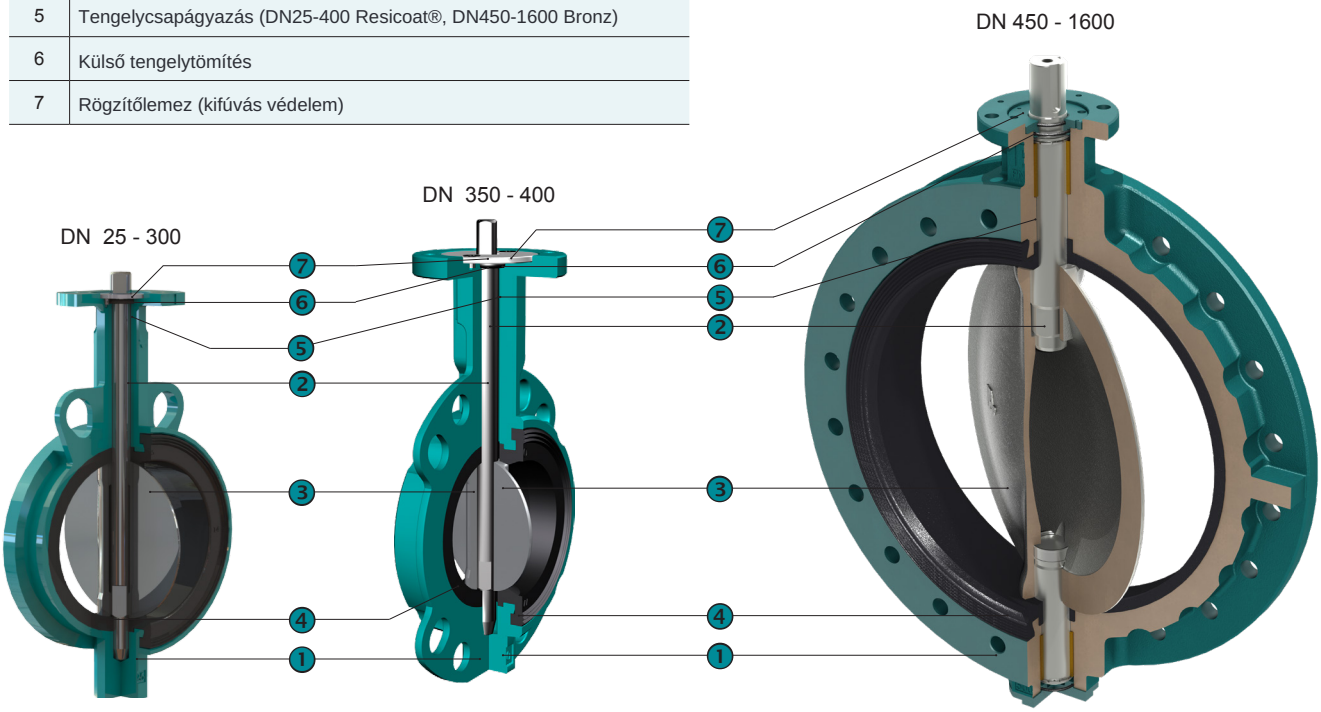

Kv érték m3/h

Pillangószelep nyitási szöge

DN	20°	30°	40°	50°	60°	70°	80°	90°
25/32		1,5	5	10	15	26	34	40
40		2,7	8,5	16	25	37	46	50
50	2	7	15	28	45	68	88	100
65	3	11	24	48	85	138	180	210
80	8	22	50	83	134	230	312	360
100	15	35	70	130	225	410	585	650
125	28	70	135	230	360	600	920	1050
150	33	95	205	320	580	980	1410	1620
200	60	175	355	580	910	1600	2450	2800
250	132	340	590	940	1480	2550	3950	4480
300	200	505	890	1450	2100	3800	5960	6800
350	280	680	1200	2050	3150	5050	8100	9200
400	365	860	1500	2490	3980	6600	10200	11700
450	465	1080	1900	3150	5050	8700	13300	15200
500	580	1200	2300	3740	6150	11000	16800	18900
600	820	1600	2780	5200	8940	14500	23500	26800
700	890	2050	3450	6050	11050	18800	31500	37100
800	1300	2550	4950	8750	14200	23500	39500	48500
900	1650	3300	6400	11800	19400	31500	52500	61300
1000	2150	4250	8200	15100	23500	39400	65500	80500
1200	4000	7500	12500	19800	34000	55400	98300	119200
1400	5200	10120	18200	32500	51500	89500	142000	162000
1600	7100	14210	26050	45000	71200	118500	196200	228500

Típus kódjelölése

D1	0100	.	3	3	-	2KR	.	41	.	2AR	.	E
❶	❷		❸	❹		❺		❻		❼		❽

❶	Ház típus	D1	Wafer			DN25-1000
		D3	Lug			DN25-600
		D4	U-alak			DN150-1600
❷	Névleges átmérő	0025-1600	mm			
❸	Üzemi nyomás	0	2,5 bar			DN100-1600
		1	6 bar			DN350-1600
		*	10/16/20 bar, lásd a táblázatot lent			
❹	Csatlakozási szabvány	**	PN6/10/16 lásd a táblázatot lent. Kérésre más szabványok is lehetségesek			
❺	Ház anyaga	1AE	Szürkeöntvény EN-GJL-250, Polyurethan bevonattal 80µ		< 140°C	DN450-1400
		2KR	Gömbgrafitos öntöttvas EN-GJS-400-15, Epoxi (Resicoat) bevonat 200µ Wafer and Lug		< 110°C 1)	DN25-300
		2AR	Gömbgrafitos öntöttvas EN-GJS-400-15, Epoxy (Resicoat) bevonat 200µ U-alak		< 110°C 1)	DN150-300
			Gömbgrafitos öntöttvas EN-GJS-400-15, Epoxy (Resicoat) bevonat 200µ		< 110°C 1)	DN350-400
		2AE	Gömbgrafitos öntöttvas, EN-GJS-400-15, Polyurethan bevonat 80µ		< 140°C	DN450-1600
		2AN	Gömbgrafitos öntöttvas EN-GJS-400-15, Polyurethan bevonat 250µ		< 140°C	DN450-1600
❻	Tengely	41	Rozsdamentes acél 1.4021, AISI420			DN25-300
		42	Rozsdamentes acél 1.4542 / 17-4PH			DN25-300
		4A	Rozsdamentes acél 1.4021, AISI420			DN350-1600
		4L	Rozsdamentes acél 1.4542 / 17-4PH			DN350-1600
❼	Tányér	2AR	Gömbgrafitos öntöttvas EN-GJS-400-15, Rilsan bevonat 250µ 2)		< 90°C	DN25-700
		2AE	Gömbgrafitos öntöttvas EN-GJS-400-15, Polyurethan bevonat 80µ		< 120°C	DN800-1600
		2AC	Gömbgrafitos öntöttvas EN-GJS-400-15, Króm bevonat			DN25-600
		2AH	Gömbgrafitos öntöttvas EN-GJS-400-15, Halar bevonat min.600µ		< 50°C	
		3OD	Szénacél 1.0552 / GS52.3, Ultralene bevonat™	< 80°C, pmax. 10 ≤ DN300 / 6 bar > DN800		DN80-300, 800-1400
		4C0	Rozsdamentes acél 1.4408 ≈ CF8M2)			
		4CP	Rozsdamentes acél 1.4408 ≈ CF8M polírozott Ra < 0.4			DN25-600
		4CQ	Rozsdamentes acél 1.4408, PEKK bevonat min. 400µ		< 200°C	
		4S0	Szuper ausztenites acél 1.4588 PREN > 40			
		5C0	Alubronz ASTM B148 C95800 / G-Cu Al 10 Ni			
		7H0	Hastelloy ASTM A494 CW-12MW			≥ DN450 on request
❽	Mandzsetta	E	EPDM	< 95°C	pmax DN25-1200 = 16 bar, DN1400-1600 = 10 bar	
		EE	EPDM DVGW, ACS, WRAS, NSF-61, EN681-1	< 95°C	pmax DN25-1200 = 16 bar, DN1400-1600 = 10 bar	
		EC	EPDM HT	< 130°C	pmax DN25-1200 = 16 bar, DN1400-1600 = 10 bar	
		N	Nitril (NBR)	< 100°C	pmax DN25-300 = 16 bar, DN350-1600 = 10 bar	
		H	CSM (Hypalon)	< 110°C	pmax DN25-300 = 16 bar, DN350-1600 = 10 bar	
		V	FPM (Viton)	< 200°C	pmax DN25-300 = 16 bar, DN350-1600 = 10 bar	
			Kérésre más mandzsettaanyagok, fehér és kék színben (FDA & EC 1935/2004)			

1) 110 és 140 °C között a pillangószelep csak eggyel alacsonyabb nyomáskategóriának megfelelően tömített (pl. PN16 szelep, max. 10 bar)
2) NSF-61 engedély ha EE mandzsettával kombinálva használják

* Üzemi nyomás (Kód)

Ház anyaga	DN→	25				65	80		125					350		450		600				1000	1200	1400	1600
EN-GJL-250 (1A)	6 bar																							1	
	10 bar															2									
EN-GJS-400-15 (2A/2K)	10 bar						2																		
	16 bar	3																							

** Csatlakozási szabvány (Kód)

DESPONIA®	DN→	25	32	40	50	65	80	100	125	150	200	250	300	350	400	450	500	600	700	0	900	1000	1200	1400	1600
D1	PN6		3											1											
	PN10	3														2									
	PN16	3																							
	ANSI cl. 150		3													A									
D3	PN10	3									2														
	PN16	3																							
	ANSI cl. 150		A																						
D4	PN10									3	2														
	PN16									3															
	ANSI cl. 150									A														A	

Max. nyomás-és hőmérséklethatárok az üzemeltetési körülményektől függnek.

Kérésre más kivitelt is szállítunk !

Méretek

D1 Wafer, DN25-1000

DN 25-50

DN 65/80

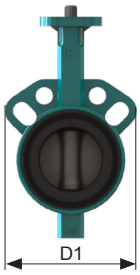

DN 100

DN 125-300

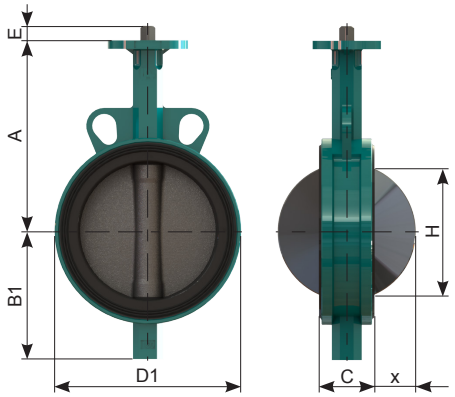

DN 350/400

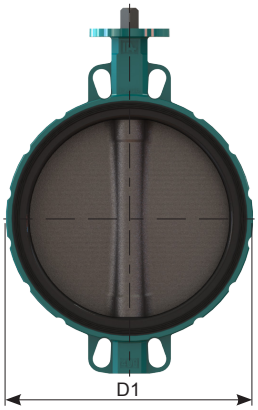

DN 450-1000

1) DN 450 - 1600, 2 x menetek a szelep nyakán és az alján

DN	A	B1	C	D1	E ± 0,5	H*	x*	[kg]
(25)32	110	51	30	101	12	19	3	1,0
40	130	55	33	108	12	28	6	1,3
50	135	72	43	123	12	32	6	1,8
65	150	82	46	138	12	50	11	2,3
80	160	92	46	143	12	69	19	2,3
100	180	110	52	161	12	88	26	3,9
125	195	128	56	181	16	115	36	5,0
150	210	141	56	205	16	141	48	5,9
200	240	174	60	260	19	194	72	9,3
250	279	201	68	310	24	240	91	17,0
300	315	234	78	362	24	290	112	23,7
350	330	268	80	425	40	330	130	41,5
400	365	299	102	475	40	377	145	57,2
450	397	355	113	538	65	425	164	95
500	437	393	126	595	36	474	182	120
600	522	464	153	695	46	569	218	180
700	565	501	168	800	80	660	257	265
800	627	577	190	919	80	774	304	343
900	696	643	204	1015	100	855	337	493
1000	745	693	218	1133	100	960	383	648

*** Műanyag kötőgyűrűk használatánál a H / x méretet (tányér kiforduló méret) feltétlenül figyelembe kell venni.**

D3 Lug, DN 25-600

DN25-300

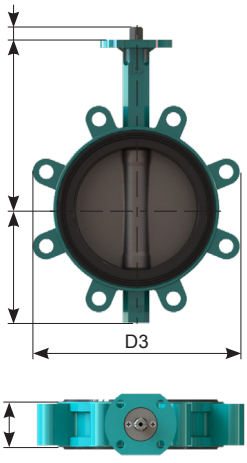

DN350-600

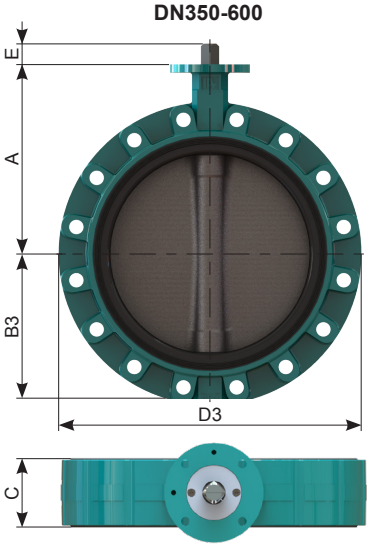

DN	A	B3	C	D3	E	H*	x*	[kg]
25	110	51	30	103	12	19	3	1,4
32	110	51	30	103	12	19	3	1,4
40	130	55	33	110	12	28	6	2
50	135	72	43	123	12	32	6	1,8
65	150	82	46	162	12	50	11	4
80	160	92	46	176	12	69	19	6,1
100	180	110	52	204	12	88	26	8,5
125	195	128	56	232	16	115	36	10
150	210	141	56	256	16	141	48	11
200	240	174	60	322	19	194	72	19,6
250	279	201	68	383	24	240	91	28,7
300	315	234	78	436	24	290	112	41,2
350	330	258	80	520	27	330	130	62
400	365	290	102	584	40	377	145	75
450	397	355	113	655	36	425	164	143
500	437	394	126	712	36	474	182	156
600	522	464	153	695	46	569	218	180

Méretek

D4 U-alak, DN 150-1600

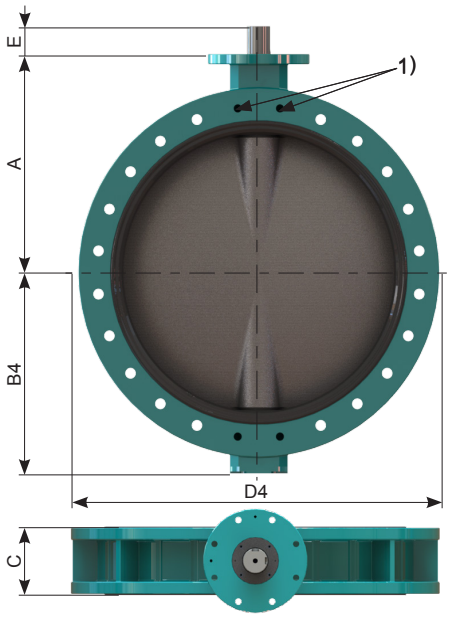

DN	A	B4	C	D4	H*	x*	J	E	[kg]
150	210	143	56	285	141	48	10	16	15
200	240	170	60	340	194	72	12,5	19	19,5
250	279	200	68	406	240	91	15	24	30,5
300	315	239	78	482	290	112	15	24	44
350	330	265	80	533	330	130	18	40	59
400	365	296	102	597	377	145	20	40	82
450	397	355	113	640	425	164	24	65	118
500	437	394	126	715	474	182	36	164	175
600	522	464	153	840	569	218	46	250	260
700	565	503	168	927	660	257	80	334	345
750	590	541	170	985	709	272	80	413	435
800	627	577	190	1060	774	304	80	492	510
900	696	643	204	1170	855	337	100	582	660
1000	745	693	218	1133	100	960	383	648	790
1100	820	738	218	1395	1054	429	44	100	850
1200	881	806	254	1512	1149	462	120	1150	1180
1400	990	929	280	1742	1336	543	120	1520	1700
1600	1117	1048	318	1924	1553	634	155	2420	2600

1) DN 450 - 1600, 2 x menetek a szelep nyakán és az alján

Fejkarima ISO 5211 szerint

Wafer és Lug

DN 25-300

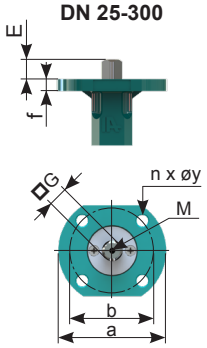

U-alak

DN 150-300

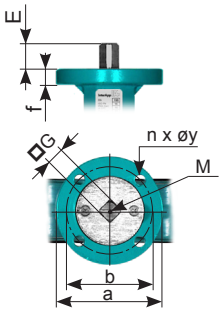

Wafer és Lug

DN	E	G	M	f	ISO	a	b	n x øy
25-40	12	□ 8	M4	10	F05*	65	50	4 x 7
50-80	12	□ 11	M6	10	F05	65	50	4 x 7
100	12	□ 11	M6	10 / 10	F05 / F07	65 / 89	50 / 70	4 x 7 / 4 x 9,5
125	16	□ 14	M6	10 / 10	F05 / F07	65 / 89	50 / 70	4 x 7 / 4 x 9,5
150	16	□ 14	M6	10	F07	89	70	4 x 9,5
200	19	□ 17	M6	10	F07	89	70	4 x 9,5
250-300	24	□ 22	**	18	F10/F12	150	102/125	4 x 11 / 4 x 13

*F04 kérésre
**tengelyvég nem menetes

U-alak

DN	E	G	M	f	ISO	a	b	n x øy
150	16	□ 14	M6	12	F07	90	70	4 x 9
200	19	□ 17	M6	12	F07	90	70	4 x 9
250-300	24	□ 22	**	18	F10/F12	150	102/125	4 x 11 / 4 x 13

**tengelyvég nem menetes

Wafer, Lug és U-section

DN 350-400

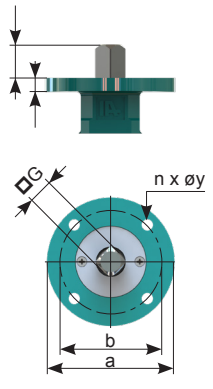

DN 450-1600

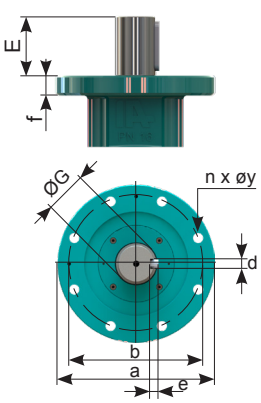

Wafer, Lug és U-section

DN	E	G	d	e	f	ISO	a	b	n x øy
350	40	□ 22	-	-	18	F12	155	125	4 x 13
400	40	□ 27	-	-	18	F12	155	125	4 x 13
450-500	65	Ø 45	14	9	25	F14	175	140	4 x 18
600	80	Ø 70	20	12	25	F16	220	165	4 x 22
700	80	Ø 70	20	12	25	F25	300	254	8 x 18
(750)	80	Ø 70	20	12	30	F25	300	254	8 x 18
800	80	Ø 70	20	12	30	F25	300	254	8 x 18
900	100	Ø 80	22	14	30	F30	350	298	8 x 22
1000	100	Ø 80	22	14	30	F30	350	298	8 x 22
(1100)	100	Ø 80	22	14	30	F30	350	298	8 x 22
1200	120	Ø 100	28	16	30	F30	350	298	8 x 22
1400	120	Ø 120	32	18	35	F30	350	298	8 x 22
1600	155	Ø 130	32	18	40	F35	418	356	8 x 33,5

Méretek

Kézikar

Wafer és Lug szeleptípus

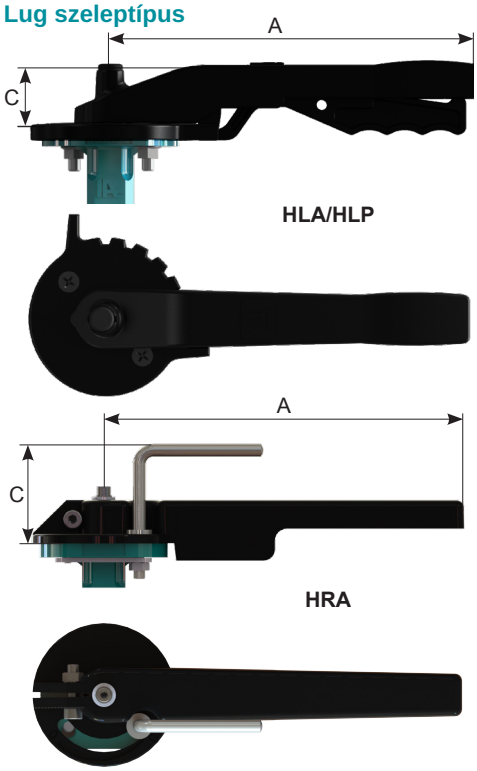

Aluminium, Epoxy bevonat

DN		A	C	[kg]
25-40	**HLA.F0508.180-V2**	180	41	0.4
50-65	**HLA.F0511.180-V2**	180	41	0.4
80	**HLA.F0511.240-V2**	243	43	0.5
100	**HLA.F0711.240-V2**	243	43	0.5
125-150	**HLA.F0714.340-V2**	340	51	0.6
200 [1)]	**HLA.F0717.340-V2**	340	51	0.6

Polyamide PA 6, 30% üvegszállal megerősítve

DN		A	C	[kg]
50-80	**HLP.F0511.240K**	240	61	0.6
100	**HLP.F0711.240K**	240	61	0.6
125-150	**HLP.F0714.240K**	240	61	0.6
200 [1)]	**HLP.F0717.390K**	390	66	0.9

Aluminium, Epoxy bevonat

DN		A	C	[kg]
25-40	**HRA.F0508.180-V2** [2)]	180	64	0.4
50-65	**HRA.F0511.180-V2** [2)]	180	64	0.4
80	**HRA.F0511.250-V2** [2)]	250	64	0.5
100	**HRA.F0711.250-V2**	250	38	0.6
125-150	**HRA.F0714.340-V2**	340	38	0.6
200 [1)]	**HRA.F0717.340-V2**	340	38	0.6

1) Használjon csigahajtóművet a szigorú körülmények esetén LF és FF kiviteleknél
2) F05 HRA vázlata HRA adatlap szerint

U-alak szeleptípus

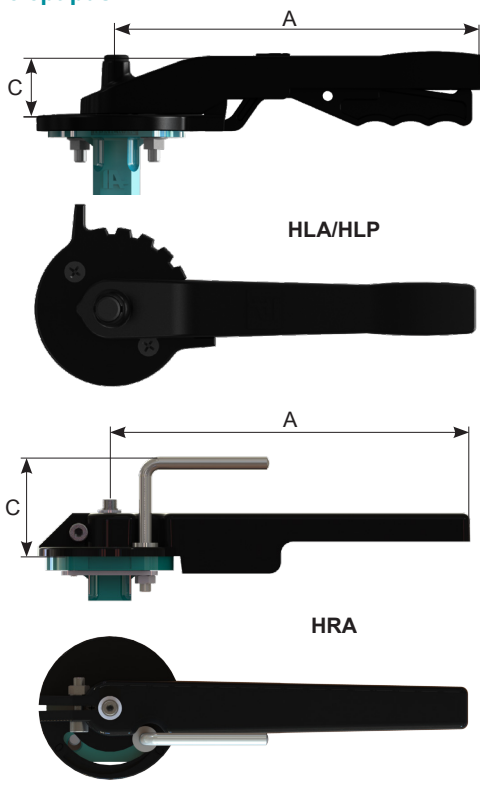

Aluminium, Epoxy bevonat

DN		A	C	[kg]
150	**HLA.F0714.340-V2**	340	51	0.6
200 [1)]	**HLA.F0717.340-V2**	340	51	0.6

Polyamide PA 6, 30% üvegszállal megerősítve

DN		A	C	[kg]
150	**HLP.F0714.240K**	240	61	0.6
200 [1)]	**HLP.F0717.390K**	390	66	0.9

Aluminium, Epoxy bevonat

DN		A	C	[kg]
150	**HRA.F0714.340-V2**	340	38	0.6
200 [1)]	**HRA.F0717.340-V2**	340	38	0.6

1) Használjon csigahajtóművet a szigorú körülmények esetén LF és FF kiviteleknél

Méretek

Hajtómű

GB 232

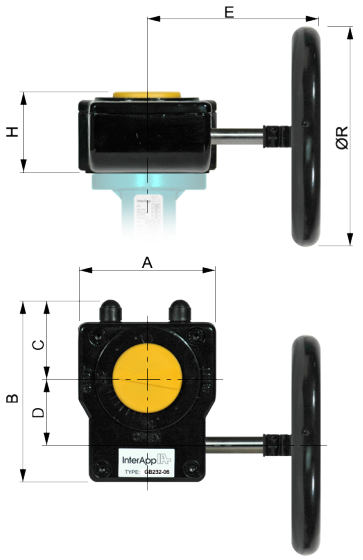

GB1250-6800

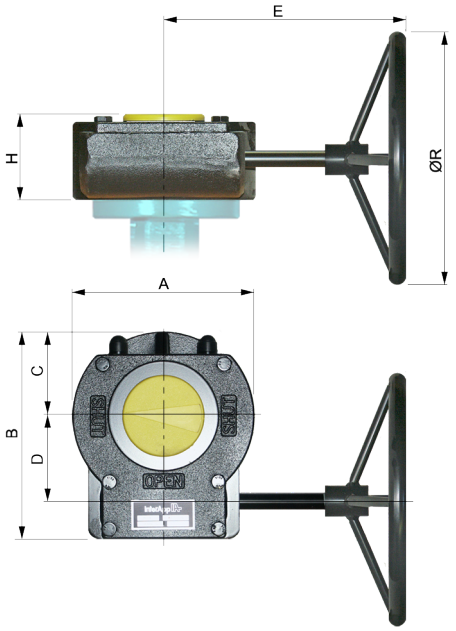

Folyadékoknál 20ºC - 80ºC , p^{max} DN25-300 ...16 bar, DN350-1600 ... 10 bar

DN		A	B	C	D	E	H	ØR	n*	[kg]
25-40	**GB232-05.F05-F0708.100**	80	114	48	42.5	121	53	100	10	0.8
50-100	**GB232-05.F05-F0711.100**	80	114	48	42.5	121	53	100	10	0.8
125-150	**GB232-05.F05-F0714.100**	80	114	48	42.5	121	53	100	10	0.8
200	**GB232-06.F05-F0717.160**	80	114	48	42.5	180	59	160	10	0.9
250-300	**GB232-08.F07-F1022.250**	100	131	56	50	216	67	250	9.25	1.55
350	**GB232-13.F10-F1222.300**	175	209	83	80	361	84	300	10	5.4
400	**GB232-13.F10-F1227.500**	175	209	83	80	396	84	500	10	5.4
450	**GB1250N.F1445.400**	220	258	110	104.5	326	102	400	13.75	22
500	**GB1250N.F1445.400**	220	258	110	104.5	326	102	400	13.75	22
600	**GB2000N.F1670.500**	241	255	106	53	348	121	500	27	24
700	**GB2000NLB.F2570.600-SH100**	285	293	142	53	348	121	600	27	27
750	**GB2000NLB.F2570.700-SH100**	285	293	142	53	348	121	700	27	27
800	**GB1950N/PR4.F2570.500**	285	322.5	142.5	130	417	126	500	54	39
900	**GB1950NLB/PR4.F3080.500-SH100**	350	355	175	130	445	129	500	54	52
1000	**GB6800N/PR4.F3080.500**	370	407	170	182	470	159	500	81	62.5
1100	**GB6800N/PR4.F3080.500**	370	407	170	182	470	159	500	81	62.5
1200	**GB6800N/PR4.F30100.600**	370	407	170	182	480	159	600	117	62.5
1400	**GBA200N/PR10.F30120.700**	440	492	207.5	209	490.5	215	700	182.25	134.4
1600	**GBIW82/R720.F35130.800**	520	531	260	67	600.5	185	800	130	222

* n = kézikerék fordulás nyit/zár

Anyag:
GB232 : Aluminium, Polyurethan bevonat
GB880-GB6800 : Öntöttvas, Polyurethan bevonat

Beszerelés sor végén

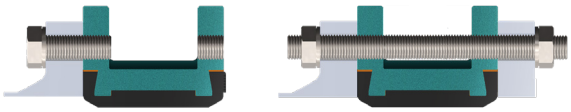

Amikor sor végén szerelik be a szelepet, kérem kövesse a Beszerelés/üzemeltetés DESPONIA® dokumentum utasításait

További dokumentumok

Pneumatikus hajtóművek, Elektromos hajtóművek, Tartozékok külön adatlapon.
Szerelési útmutató, Karbantartási útmutató, Karimatáblázatok:
Kérjük, hogy szelepeink beszerelésekor és használatakor a vonatkozó dokumentumok előírásait tartsa be.

Declaración de conformidad DEP 2014/68/UE
Declaration of Conformity PED 2014/68/EU

Fabricante
Manufacturer

InterApp-Valcom SA
Calderon de la Barca 12-14
28860 Paracuellos de Jarama
España

Declaramos, que las válvulas abajo indicadas cumplen los requisitos de la directiva 2014/68/UE.
We declare that the valves listed below comply with the requirements of the Pressure Equipment Directive 2014/68/EU.

Descripción: Válvula de mariposa - Desponia (Incluida S820) DN 25/32 – 1600
Description: Butterfly Valve - Desponia ***plus*** DN 25/32 – 600

Clasificación de la válvulas
Classification of the valves

Válvula de mariposa Desponia (incluida S820) DN 25/32- DN 1600
Válvula de mariposa Desponia plus DN 25/32-600

Fluidos grupo 1 / *Fluids group 1*		Fluidos grupo 2 / *Fluids group 2*
Gases	Líquidos	Gases
DN25/32-150 PN2.5-20	DN150-200 PN16-PN20	DN50 PN20
DN200 PN2.5-16	DN250-300 PN10-PN20	DN65-100 PN16-PN20
DN250-350 PN2.5-10	DN350-800 PN6-PN20	DN125-150 PN10-PN20
	DN900-1200 PN2,5-PN20	DN200-250 PN6-PN20
	DN1400 PN2,5-PN16	DN300 PN6-PN16
	DN1600 PN2,5-PN10	DN350 PN6-PN10
		DN400-500 PN2,5-PN10
		DN600-800 PN2,5-PN6
		DN900-1600 PN2,5

Procedimiento de valoración de la conformidad
Conformity Assessment Procedure Módulo A1

Organismo Notificado para el control
Notified Body for the Inspection TÜV Rheinland Ibérica, Inspection, Certification & Testing, S.A. Nº **1027**

Dirección
Address C/Garrotxa, 10-12 08820 El Prat de Llobregat.

Certificado-Nº
Certificate number **DEP.A1.000606**

Normas empleadas
Technical Standards used EN 593; EN 1561; EN 1563; etc

Persona autorizada por el fabricante Responsable de Calidad / *Quality Manager*
Authorised Person for the Manufacturer

Alberto Nieto *(Name)* Firma: *(Signature)*

InterApp Valcom
Calderón de la Barca 12 - 14
Paracuellos del Jarama
28860
Madrid - Spain
Tel. 91 658 41 28
Fax. 91 658 27 55
InterApp - Valcom, S.A.

InterApp képviselet Magyarországon:
Stier Tamás
Ügyvezető
STIER
Innovatech Kft.
2045 Törökbálint, Tó utca 3. – Hungary
Mobil: +36 30 9569230
Web: www.stier-innovatech.hu
e-mail: tamas.stier@stier-innovatech.hu

The technical data are noncommittal and do not assure you of any properties. Please refer to our general sales conditions. Modifications without notice.
© 2019 InterApp AG, all rights reserved